LLIBRES I MATERIAL 3r ESO

ISBN	TÍTOL	EDITORIAL	NOU
978-84-481-9564-9	Quadern Llibre de Treball Tecno 3	McGraw-Hill	Sí
978-84-489-4677-7	Llengua catalana 3	Barcanova	
978-84-489-3634-1	Llengua castellana 3	Barcanova	
978-84-122-1324-9	Llibre digital per a Física, Química i Biologia	Science bits	Comprar
978-84-489-5144-3	Socials 3r ESO	Barcanova	Sí

ATENCIÓ: Els Alumnes de reforç (AI) NO han de comprar els llibre de llengua catalana i castellana de Matèries comunes.

MATERIAL DE TREBALL

General

- Llibre de text de cada matèria (quan n'hi hagi).
- Fulls DINA4 (si s'opta per fulls, cal disposar de fundes de plàstic per organitzar els temes) o llibreta.
- Bolígrafs blau, negre i vermell, llapis, goma i maquineta, regle curt i graduat.
- Llapis de colors.
- Llapis de memòria USB.

Específic

- Per a matemàtiques: Fulls DINA4 quadriculats o llibreta quadriculada.

Calculadora científica.

Recomanem:

- CASIO FX-82SPX IBERIA II CLASSWIZ (més bàsica, pot servir per tots els estudis d'ESO fins a tercer)

o bé

- CASIO FX-991SPX IBERIA II CLASSWIZ (més avançada, pensada per alumnat de 4t d'ESO o Batxillerat)

-Per a educació física: roba esportiva (tots els cursos).

-Per a educació visual i plàstica: v. annex a l'altra pàgina.

-Per a ciències: material per a fer pràctiques de laboratori que s'anirà demanant durant el curs.

Toledo, 12
17800 Olot
Tel. 972 26 70 12
Fax. 972 27 23 19
iesbosccoma@xtec.cat
https://www.boscdelacoma.cat/

MATERIAL D'EDUCACIÓ VISUAL I PLÀSTICA DE 3r D'ESO

(es pot portar el material de 1r d'ESO, si es conserva)

- Llapis del número 3 o de la lletra F i llapis del número 1o del 3B.
- Llapis de mines del gruix 0.5.
- Goma blanca per llapis.
- Retoladors normalitzats dels gruixos 0.2, 0.4 i 0.8.
- Un joc de cartabó i escaire d'uns 25 cm i amb les vores rectes o amb esglaó. Millor que no sigui amb les vores amb pendent.

JOC DE CARTABÓ
I ESCAIRE

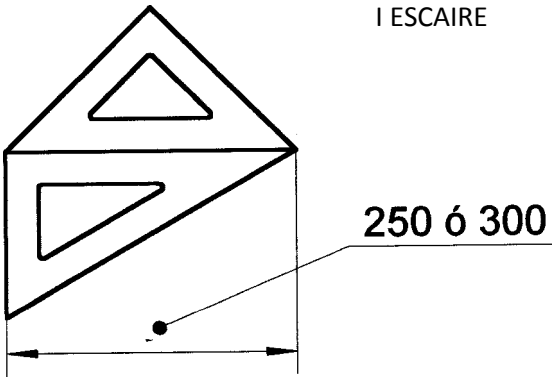

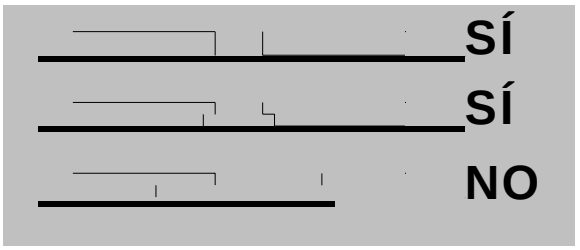

- Regle d'uns 20 o 30 cm.
- Un compàs (braços de 120 o 130 mm) amb el corresponent adaptador universal. És el que va amb un petit cargol; no serveix el que té rosca al'interior.
- Llapis de color: cian, magenta, groc, blanc i negre com a mínim. Recomanables també verd, vermell, ocre i marró. S'aconsella que siguin de bona qualitat, és millor tenir pocs colors bons que molts de poca qualitat. De referència algunes marques: Caran d'Ache, Cretacolor, Rexel Cumberland i Staedtler.
- Pinzells rodons de pèl fi, un de petit i un de més gran. Per exemple, del número 3 i del número 8.
- Pintures gouache (aiguada) en tub o en pot amb els colors: cian, magenta, groc, negre i blanc.
- Capsa de retoladors, com a mínim de 10.
- Maquineta.
- Tisores.
- Cola en barra.

Toledo, 12
17800 Olot
Tel. 972 26 70 12
Fax. 972 27 23 19
iesbosccoma@xtec.cat
https://www.boscdelacoma.cat/